Bu tasar?m ANADOLU CAM SANAY?? A.?. taraf?ndan gerçekle?tirilmi? olup, bütün haklar? mü?teriye devredilinceye kadar ?irketimize aittir.
This design remains property of ANADOLU CAM SANAY?? A.?. until exclusive industrial proprietary rights are duly transferred to Customer.

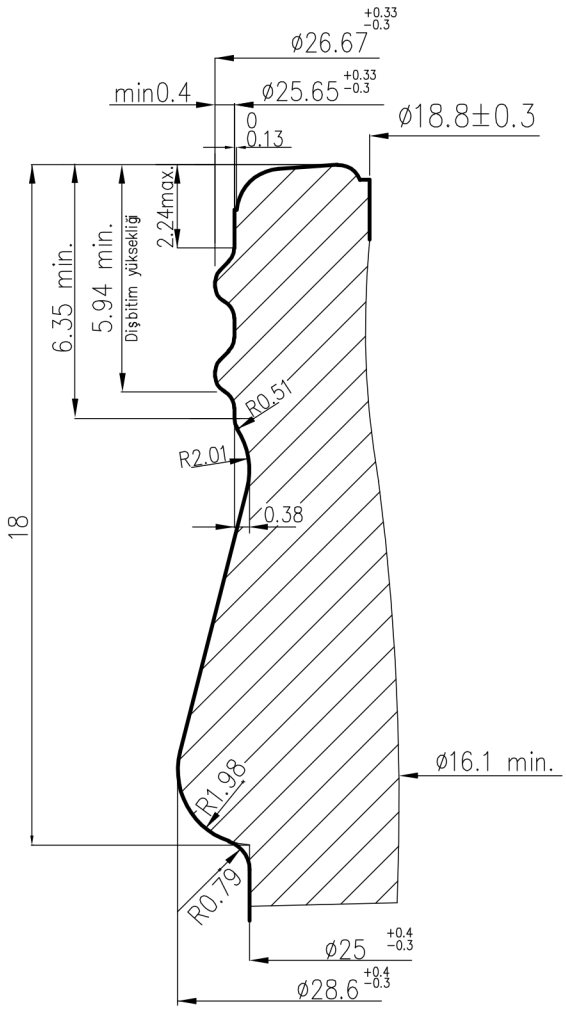

REF: MK 388-396 (26 TWIST CROWN 3)
AGIZ ?C? ø18.8±0.3

KAFA DETAYI
ÖLCEK 5:1

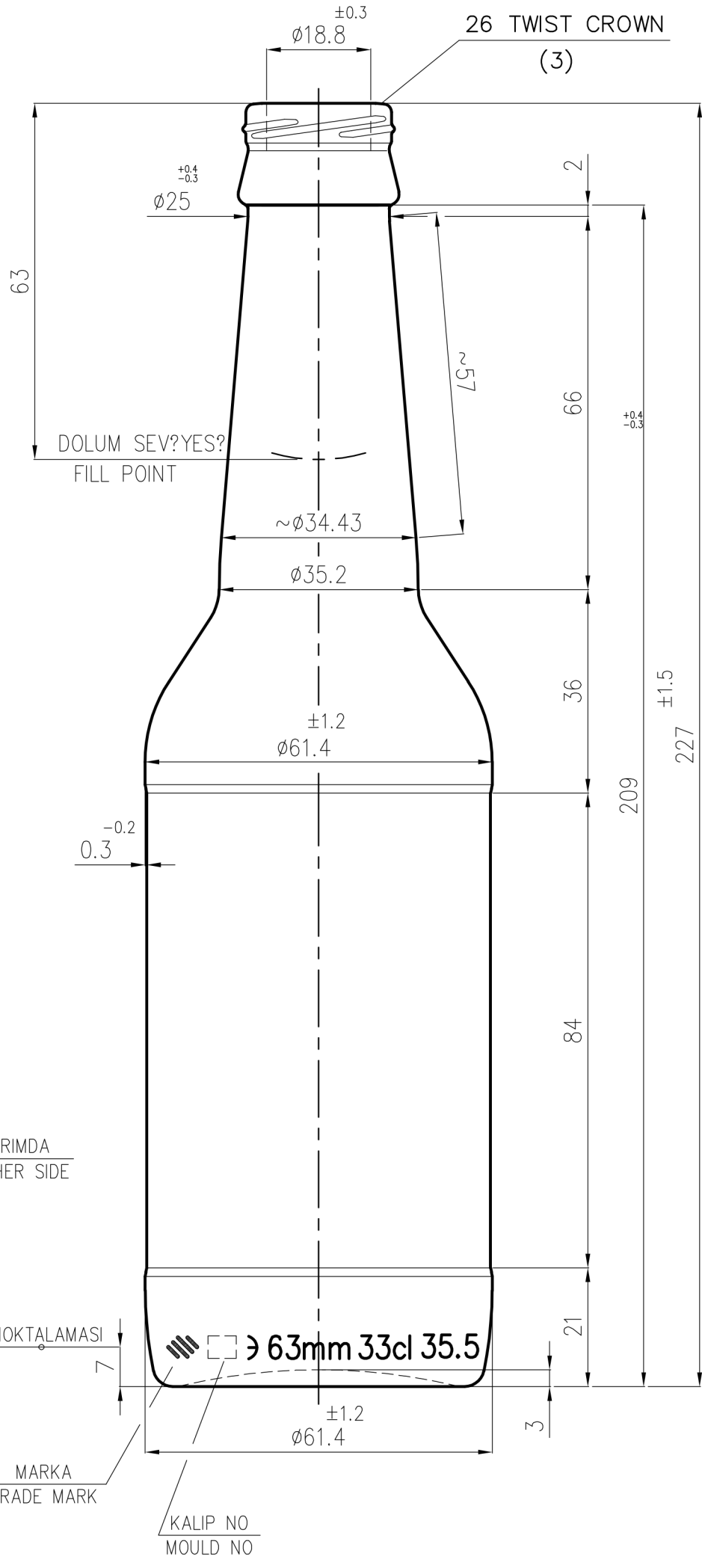

D??ER YARIMDA
ON THE OTHER SIDE

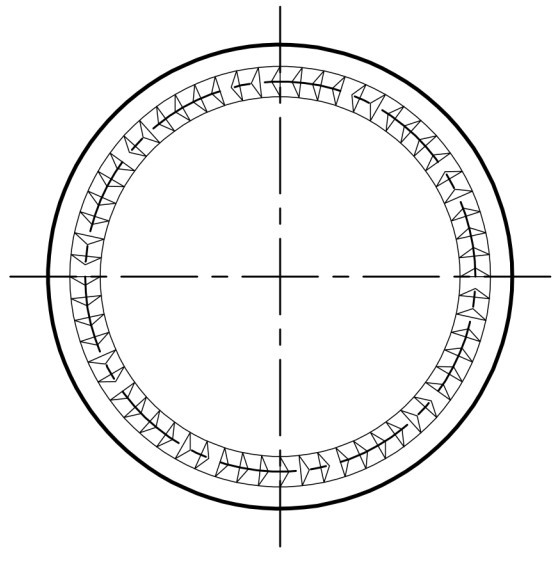

Anadolu Cam Sanayii A.S.
Ürün Tasarim Müdürlügü
tarafindan çizilmistir
20.07.2018