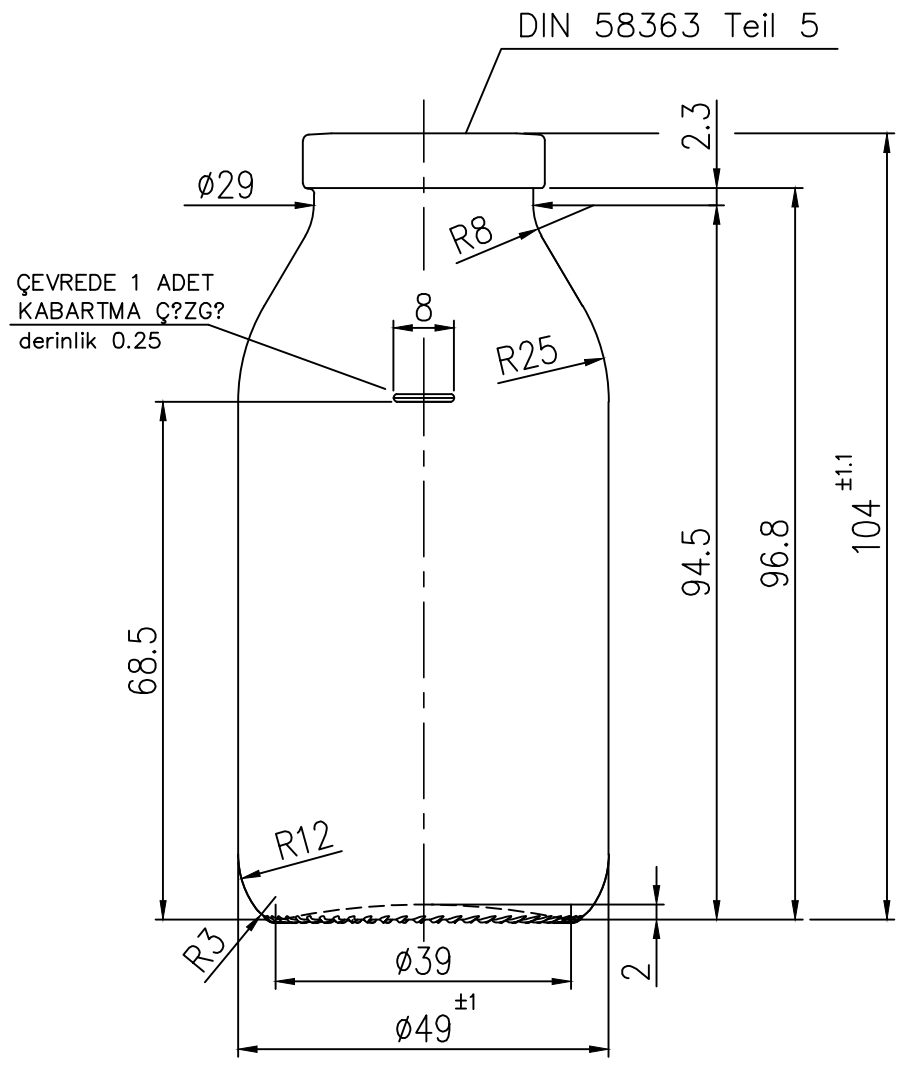

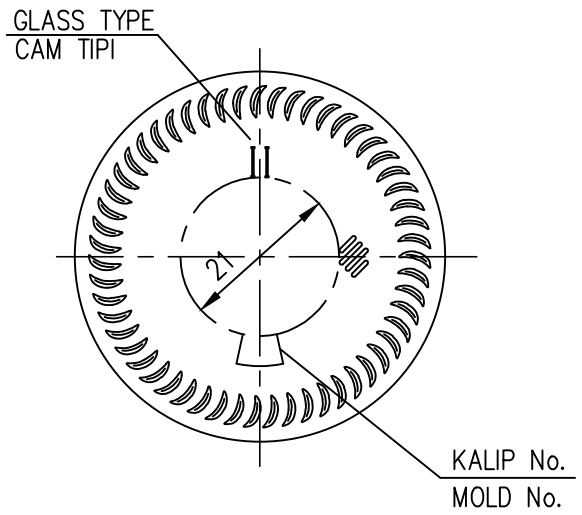

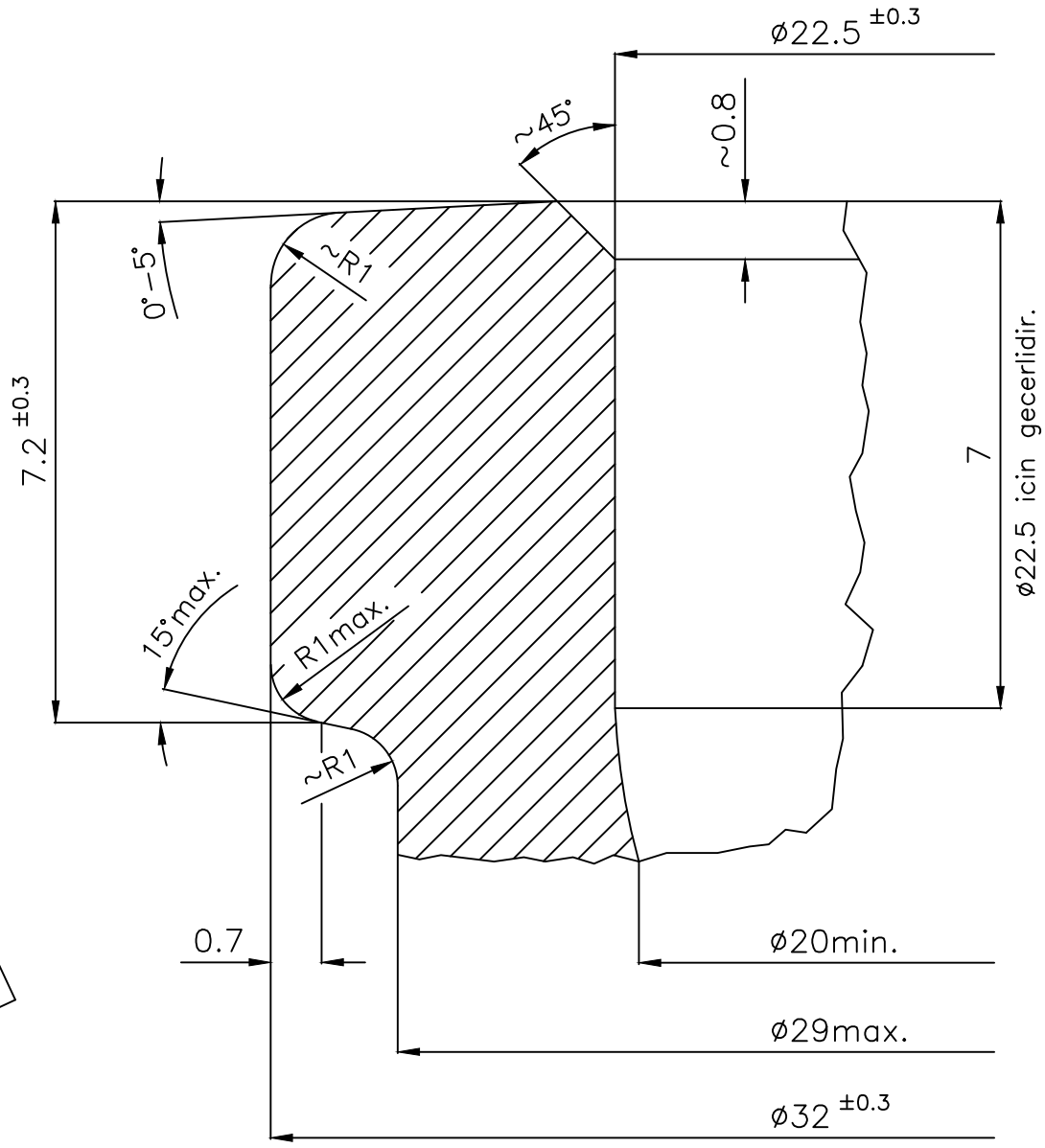

Anadolu Cam Sanayii A.?.
Ürün Tasar?m Müdürlü?ü
taraf?ndan çizilmi?tir
29.07.2011