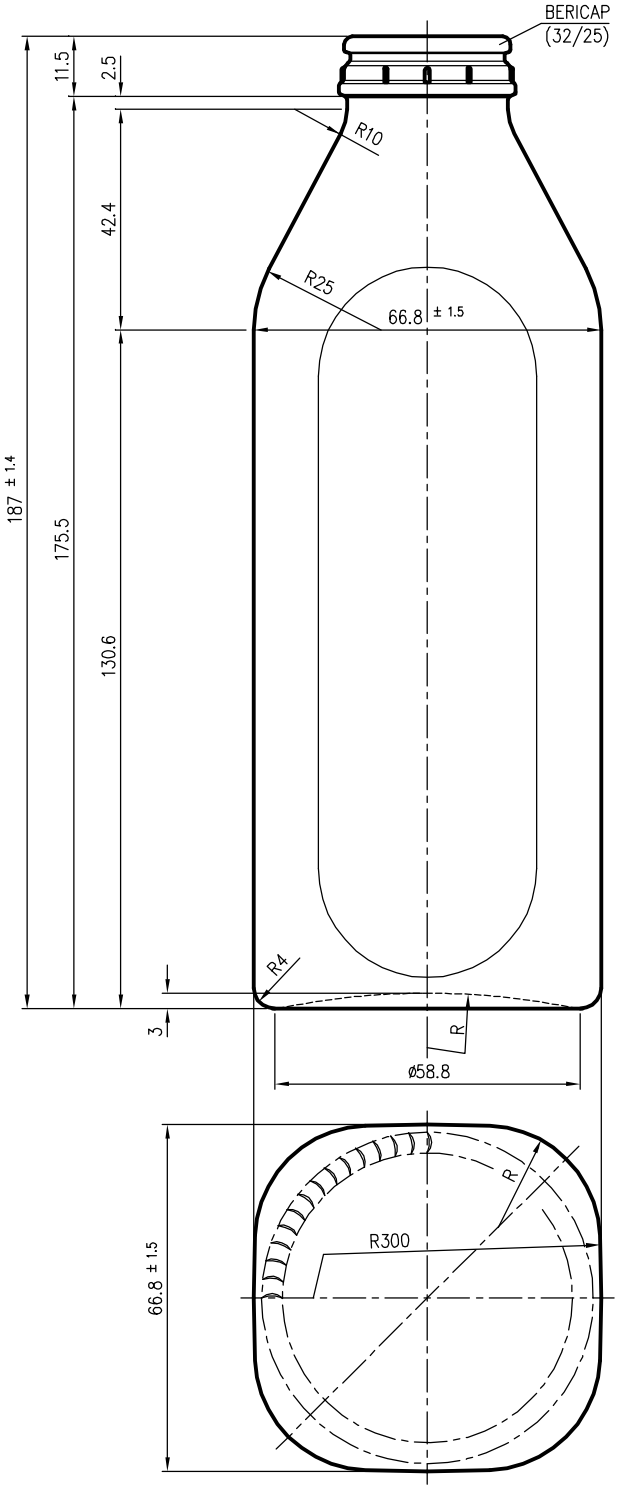

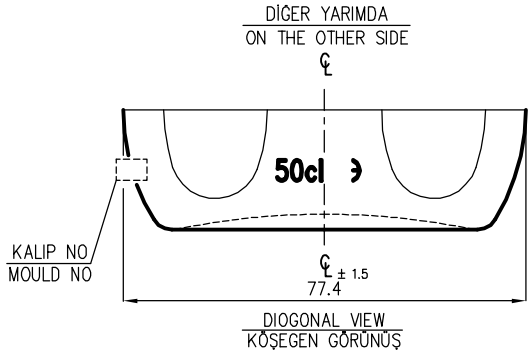

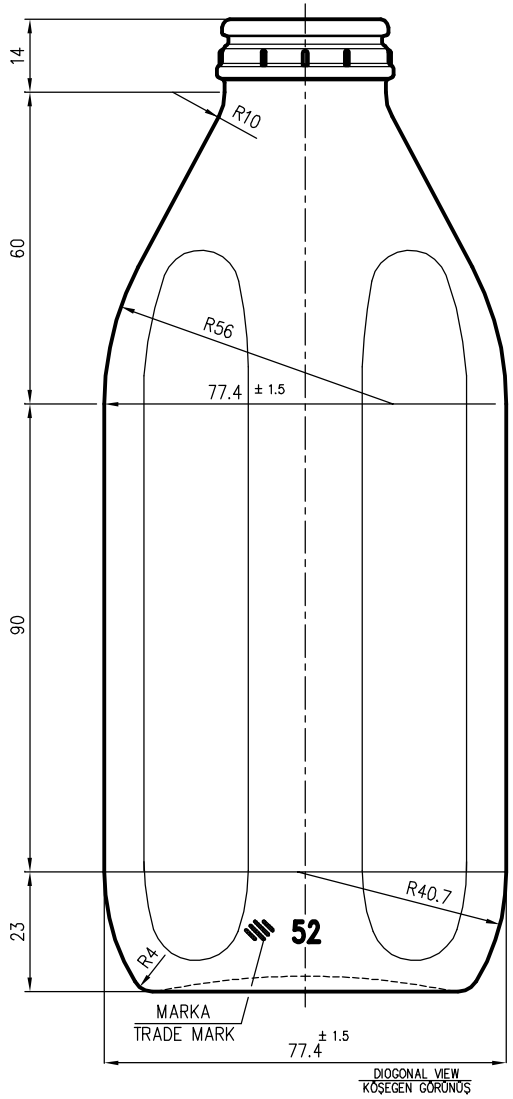

Bu tasarım ANADOLU CAM SANAYİİ A.Ş. tarafından gerçekleştirilmiş olup, Bütün hakları müşteriye devredilinceye kadar Şirketimize aittir.

This design remains the property of ANADOLU CAM SANAYİİ A.Ş. until exclusive industrial proprietary rights are duly transferred to Customer.